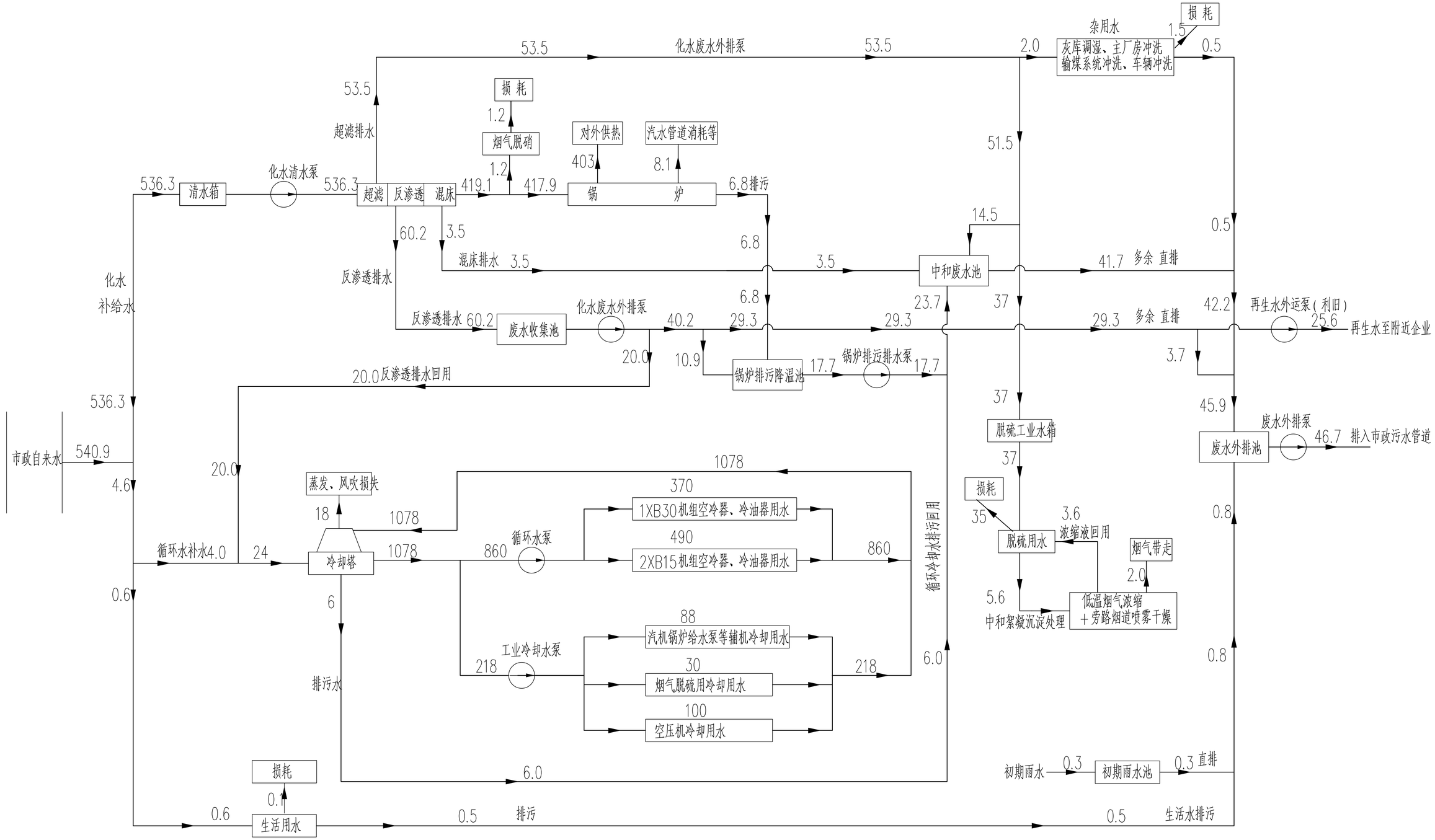

说 明:

1. 本图按四炉三机(1x240t/h+3x150t/h+1XB30+2xB15)燃煤发电机组最高日平均小时用水量考虑.
2. 水量的单位为m^3/h。

版 次	版次说明	日 期
A版1次		2025.04

资格专用章	设计单位出图专用章

施工图未盖出图章无效。按规定应当进行审查的施工图，未盖施工图审查专用章不得使用。

浙江城建煤气热电设计院股份有限公司
ZHEJIANG GAS & THERMOELECTRICITY DESIGN INSTITUTE CO., (DESIGN & CONSULTING)
设计咨询资质：甲级

设 计		工程名称	台州临港热电有限公司扩建工程概念设计服务项目	工程编号	T2295-F-25
校 核				设计阶段	概念设计
专业负责		子项名称	给排水系统	设计专业	给排水
审 核				比 例	/
项目负责		图 名	水量平衡图	图 号	SF-02
审 定				版 次	A版1次

HA2 420X594